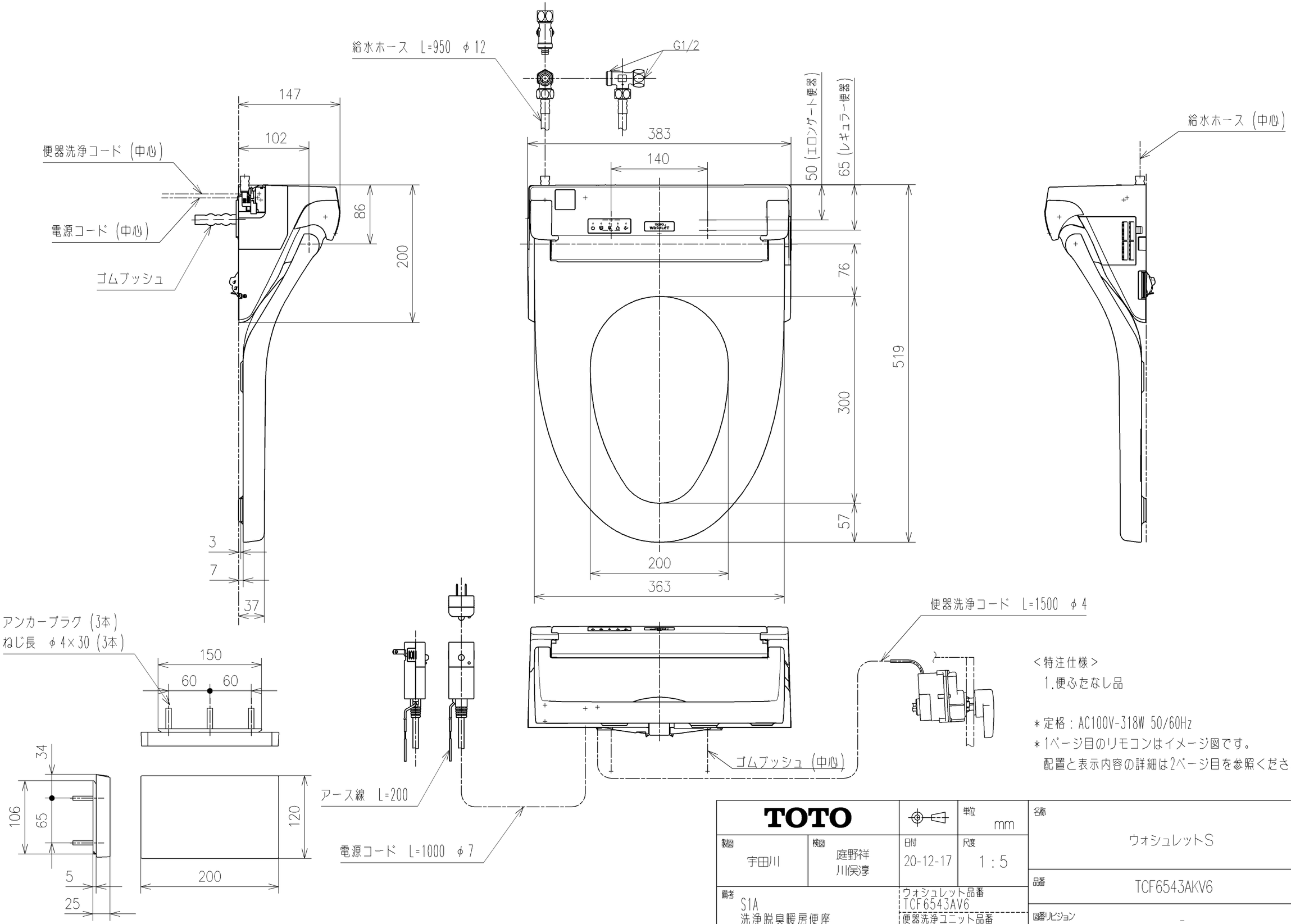

<特注仕様>
1.便ふたなし品

＊定格：AC100V-318W 50/60Hz
＊1ページ目のリモコンはイメージ図です。
配置と表示内容の詳細は2ページ目を参照ください。

TOTO			単位 mm	名称 ウォシュレットS
製図 宇田川	検図 庭野祥 川俣淳	日付 20-12-17	尺度 1：5	
備考 S1A 洗浄脱臭暖房便座		ウォシュレット品番 TCF6543AV6 / 便器洗浄ユニット品番 TCA320		品番 TCF6543AKV6
				図番リビジョン -
A3				ページNo. 1/1 (改)

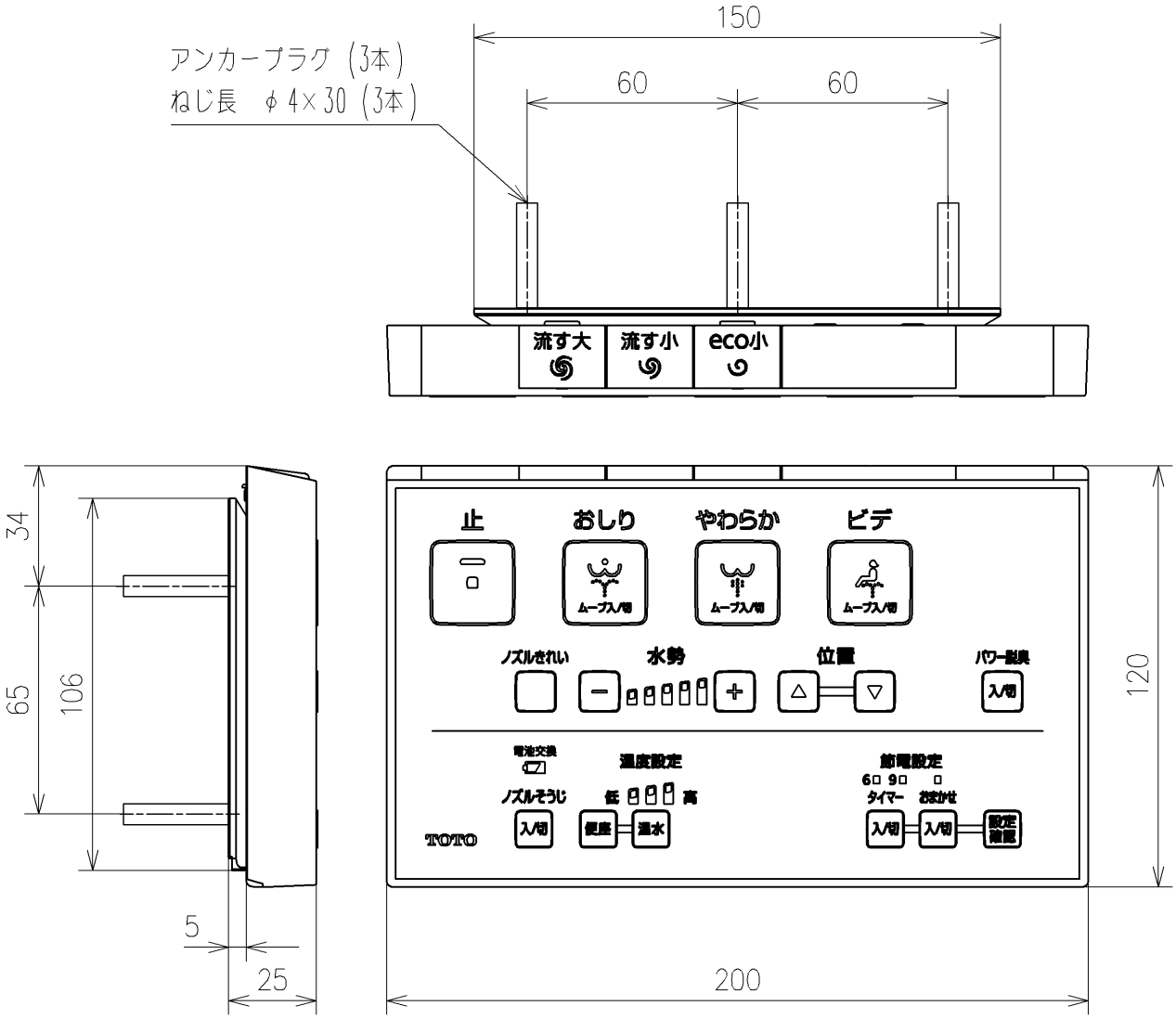

リモコン詳細図

TOTO		単位 mm	名称 ウォシュレットS
製図 宇田川	検図 庭野祥 川俣淳	日付 20-12-17	尺度 1：2
備考		ウォシュレット品番 TCF6543AV6	品番 TCF6543AKV6
		便器洗浄ユニット品番 TCA320	図番リビジョン -
	A4		ページNo. 1/1 (改)